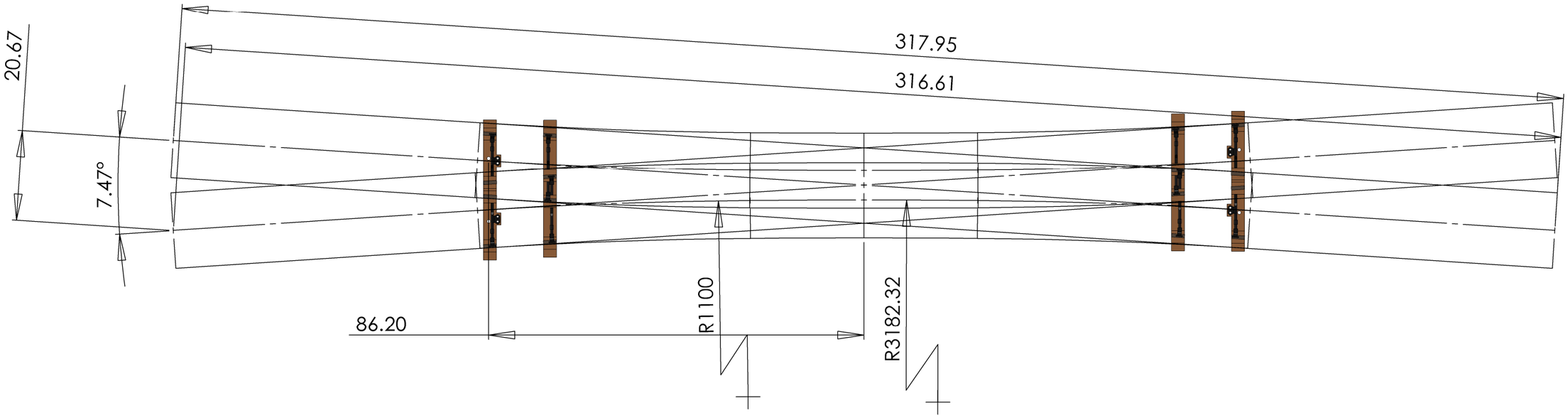

Apogée Vapeur	Apogée Vapeur Eric Verdebout Rue Basse 17 - 1422 Grandson Suisse apogee-vapeur.ch Tel +4124 426 7000	Propriété d'Apogée Vapeur Tous droits réservés Reproduction interdite	TJD013a	Traversée de jonction double SNCF 1961 Tg 0.13 Matière :	Echelle 1:1 Feuille 1 / 1 Date 12.06.2009 Rev 1