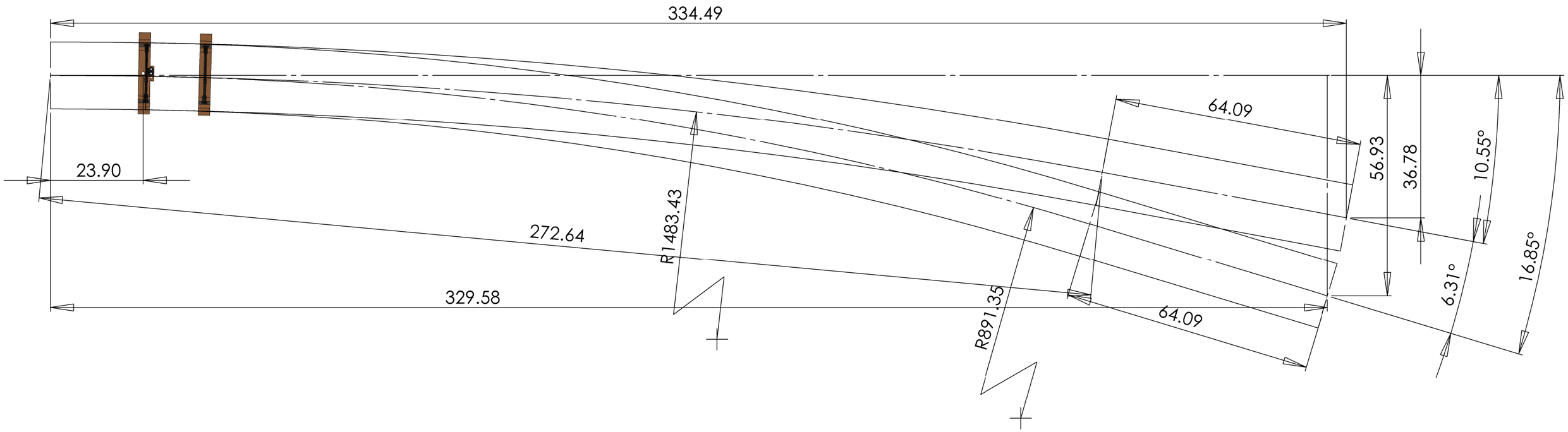

Apogée Vapeur	Apogée Vapeur Eric Verdebout Rue Basse 17 - 1422 Grandson Suisse apogee-vapeur.ch Tel +4124 426 7000	Propriété d'Apogée Vapeur Tous droits réservés Reproduction interdite	BED011a	Branchement enroulé à droite SNCF 1961 Tg 0.11 Matière :	Echelle 1:1 Feuille 1 / 1 Date 14.06.2009 Rev 1